PB-8 / 452 → 605mm
Montage

PB-Series

©copyright, 2018, BUZON PEDESTAL INTERNATIONAL

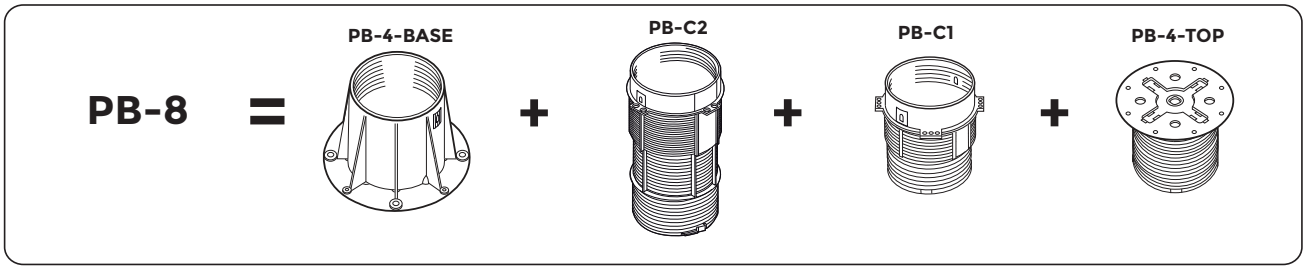

IN

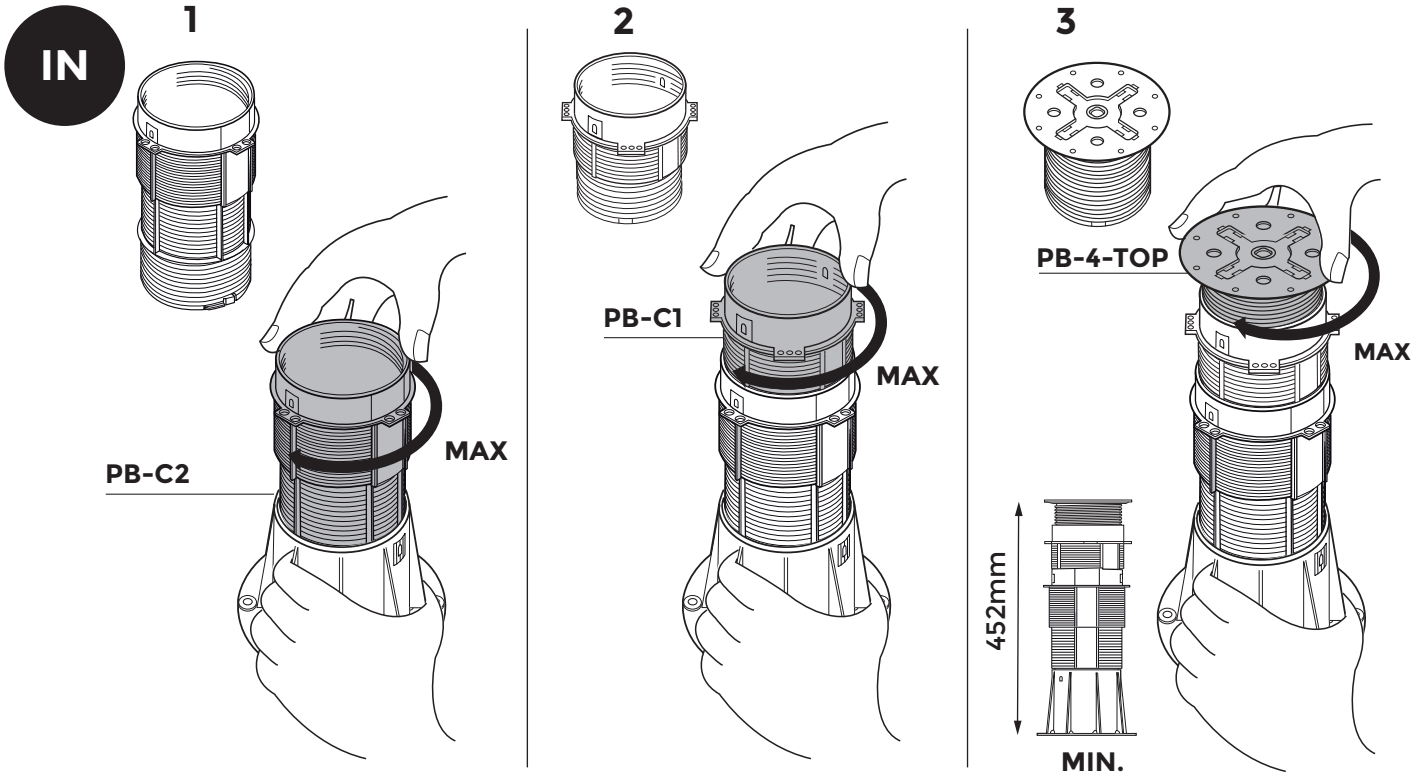

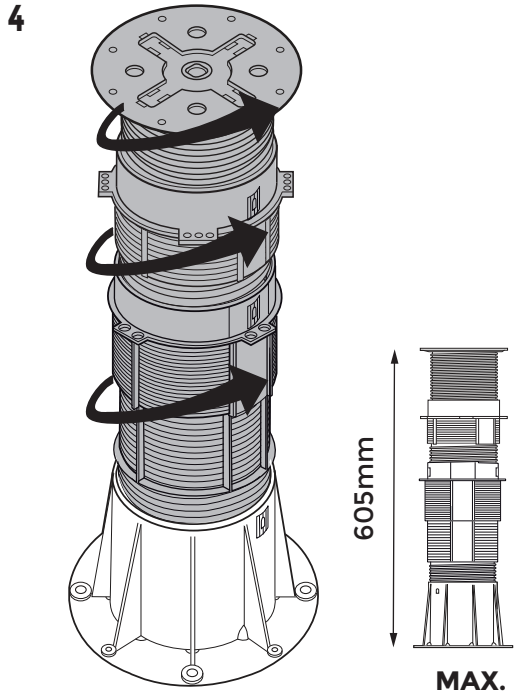

Ref. 18-GNO 49 - Rev.07 - 02/01/2018

Le contenu de ce document n'est pas contractuel et ne constitue qu'une suggestion d'utilisation. Sous réserve d'erreur, d'omission ou modification

©copyright, 2018, BUZON PEDESTAL INTERNATIONAL

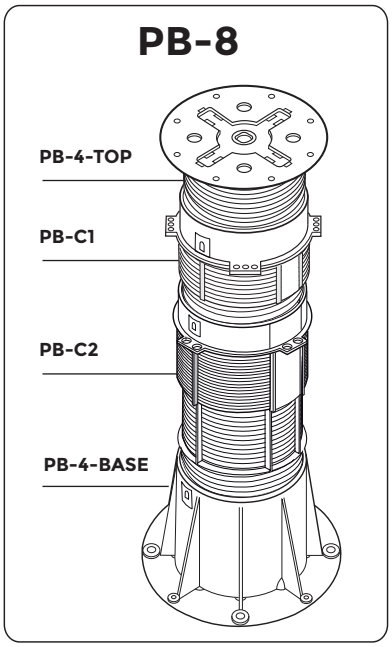

1

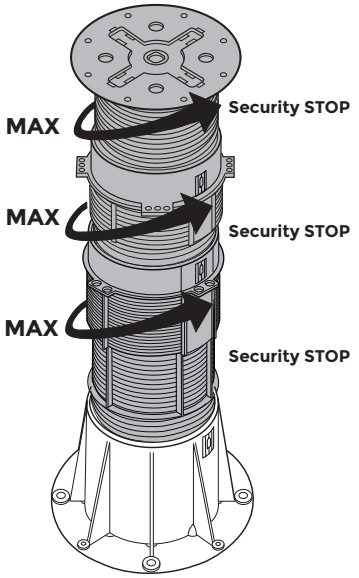

2

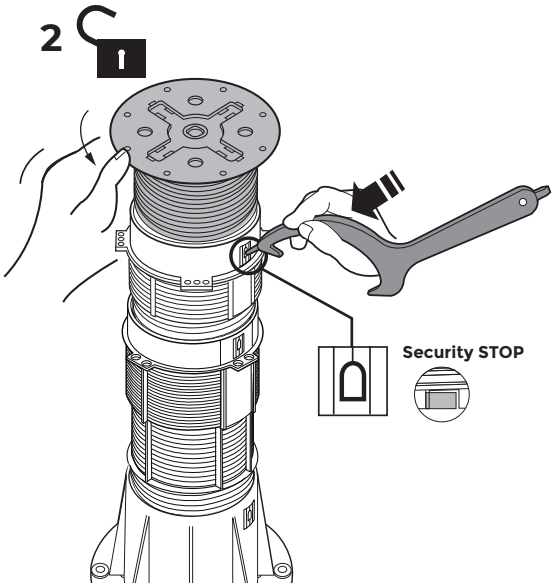

3

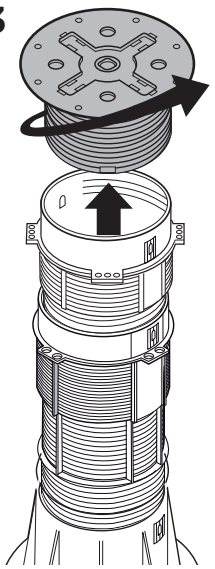

4

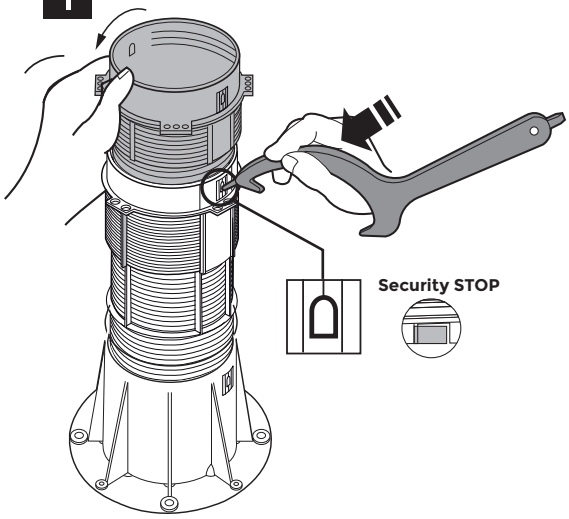

5

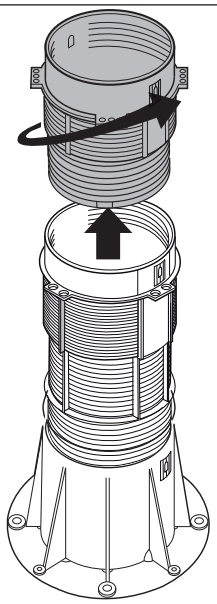

6

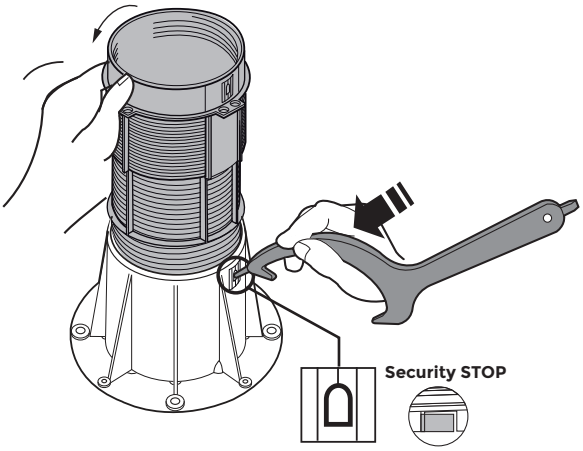

7

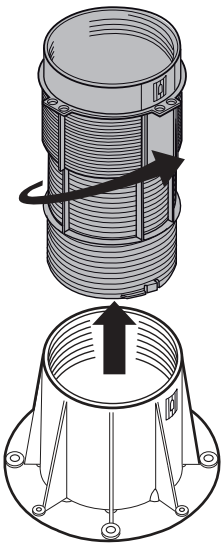

Ref. 18-GNO 49 - Rev.06 - 02/01/2018

Le contenu de ce document n'est pas contractuel et ne constitue qu'une suggestion d'utilisation. Sous réserve d'erreur, d'omission ou modification